RH45G-4DK.4I.1R

Art.Nr. mit Kabelbox
Art.no. with supply cable adapter

113 023

Leistungsdaten
Performance data

3~ 400V ±10%
50Hz IP54

Anschlussschaltbild 106XA
Connection diagram

P_1	**0,84**	kW
I	**1,6**	A
n	**1360**	min^{-1}
I_A	6,3	A
ΔI	15	%
t_R	40	°C
m	12	kg

Kennliniendaten
Characteristic data

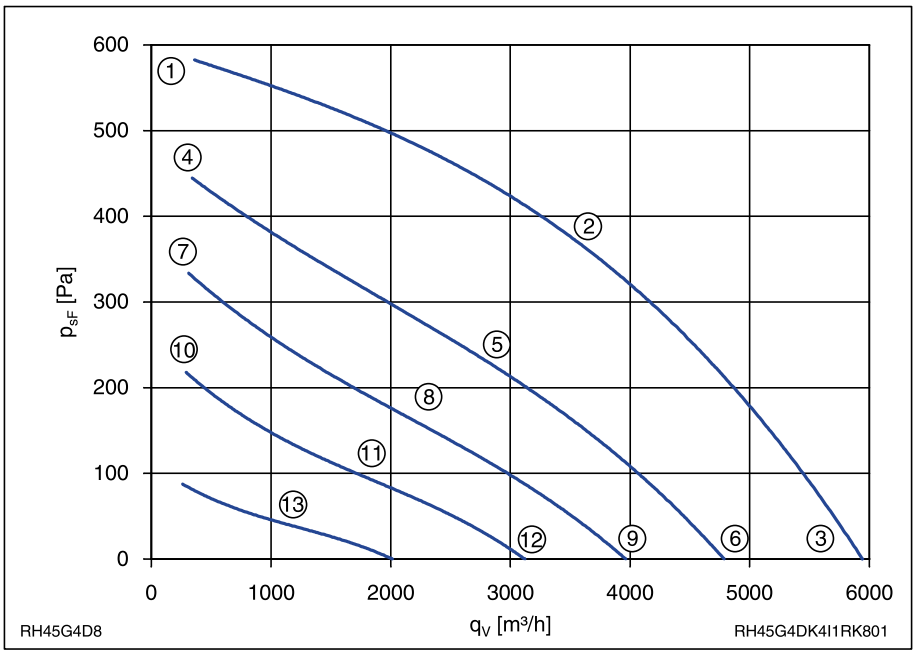

	U	I	P_1	n	L_{WA}
	V	A	W	min^{-1}	dB
①		1,2	490	1430	
②	400	1,6	840	1360	72
③		1,55	770	1370	80
④		1,2	400	1480	
⑤	230	1,8	600	1070	66
⑥		1,7	560	1100	74
⑦		1,25	330	1130	
⑧	180	1,65	440	870	60
⑨		1,6	430	910	69
⑩		1,25	260	940	
⑪	140	1,45	300	680	
⑫		1,45	290	720	
⑬	90	1,05	140	440	
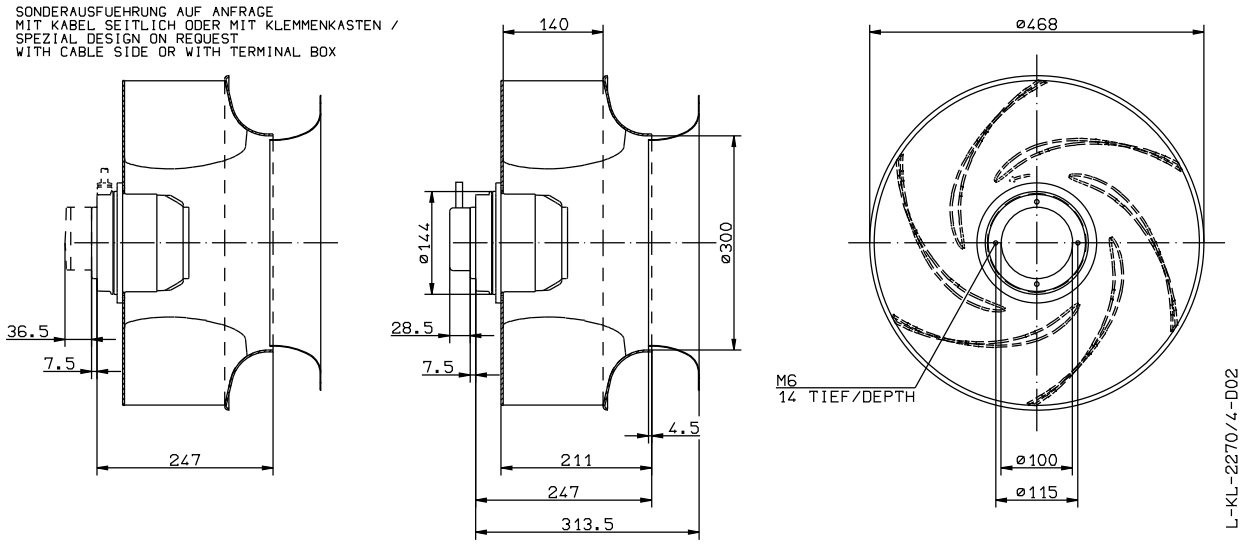
$$p_{d2} = 1{,}15 \cdot 10^{-6} \cdot q_V^2$$